RADA TRANSFORMATOR 230VAC / 12VAC 50VA

- Eingangsspannung 230 V AC
- Ausgangsspannung 12 V AC
- Leistung 50 VA
- Schutzklasse IP40

Alle Maßangaben in mm

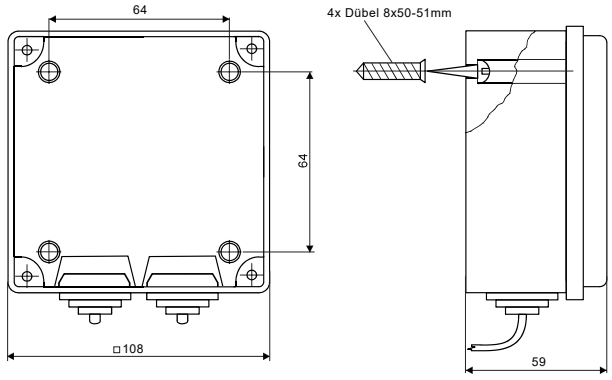

Artikelnummer

Rada Transformator 230VAC / 12VAC 50VA	2.1931.859

Rada Armaturen GmbH
Daimlerstraße 6
D-63303 Dreieich

TECHNISCHE DATEN

Installation und Bedienung
Bitte lesen Sie dazu das entsprechende Produkthandbuch.

Anschlüsse

Eingang:	230 V AC 50/60 Hz +10%
Ausgang:	1x 12 V AC 50/60 Hz +10%
Leistung	50 VA
Schutzklasse	IP 40
Umgebungsbedingungen	0 - 40°C relative Luftfeuchte max. 80% bei 25°C
Abmessungen	B x H x T 108 x 108 x 59 mm

Wichtiger Hinweis!
Die Verdrahtung darf nur von einer Elektrofachkraft gemäß DIN VDE 105-100 durchgeführt werden. Die Verdrahtung sollte nur mit flexiblen Leitungen durchgeführt werden.

Schaltschema

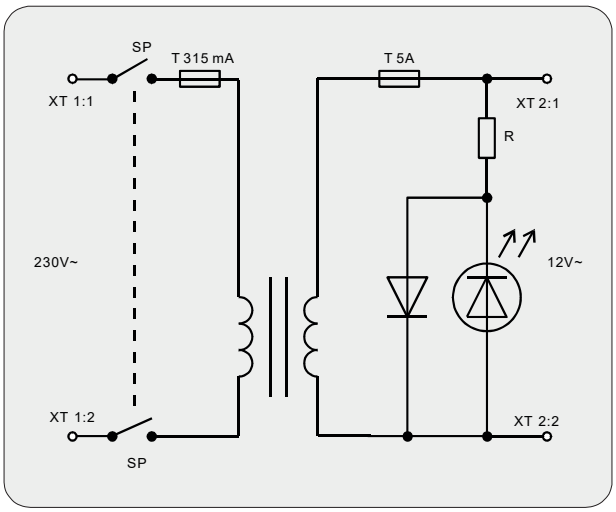

Rada Armaturen GmbH
Daimlerstraße 6
D-63303 Dreieich

Telefon: +49-(0)6103-98 04 0
Telefax: +49-(0)6103-98 04 90
E-Mail: info@rada-armaturen.de
Internet: www.rada-armaturen.de

Rada ist ein eingetragener Markenname von Kohler Mira Limited, England
Das Unternehmen behält sich das Recht vor, Produkte ohne Vorankündigung zu ändern.
© April 2024 Kohler Mira Limited. Alle Rechte vorbehalten.
Dieses Dokument darf nicht ohne Erlaubnis von Kohler Mira Limited auch nicht auszugsweise vervielfältigt werden. Dies beinhaltet Fotokopieren und elektronisches Vervielfältigen in jeglicher Form.

A KOHLER COMPANY